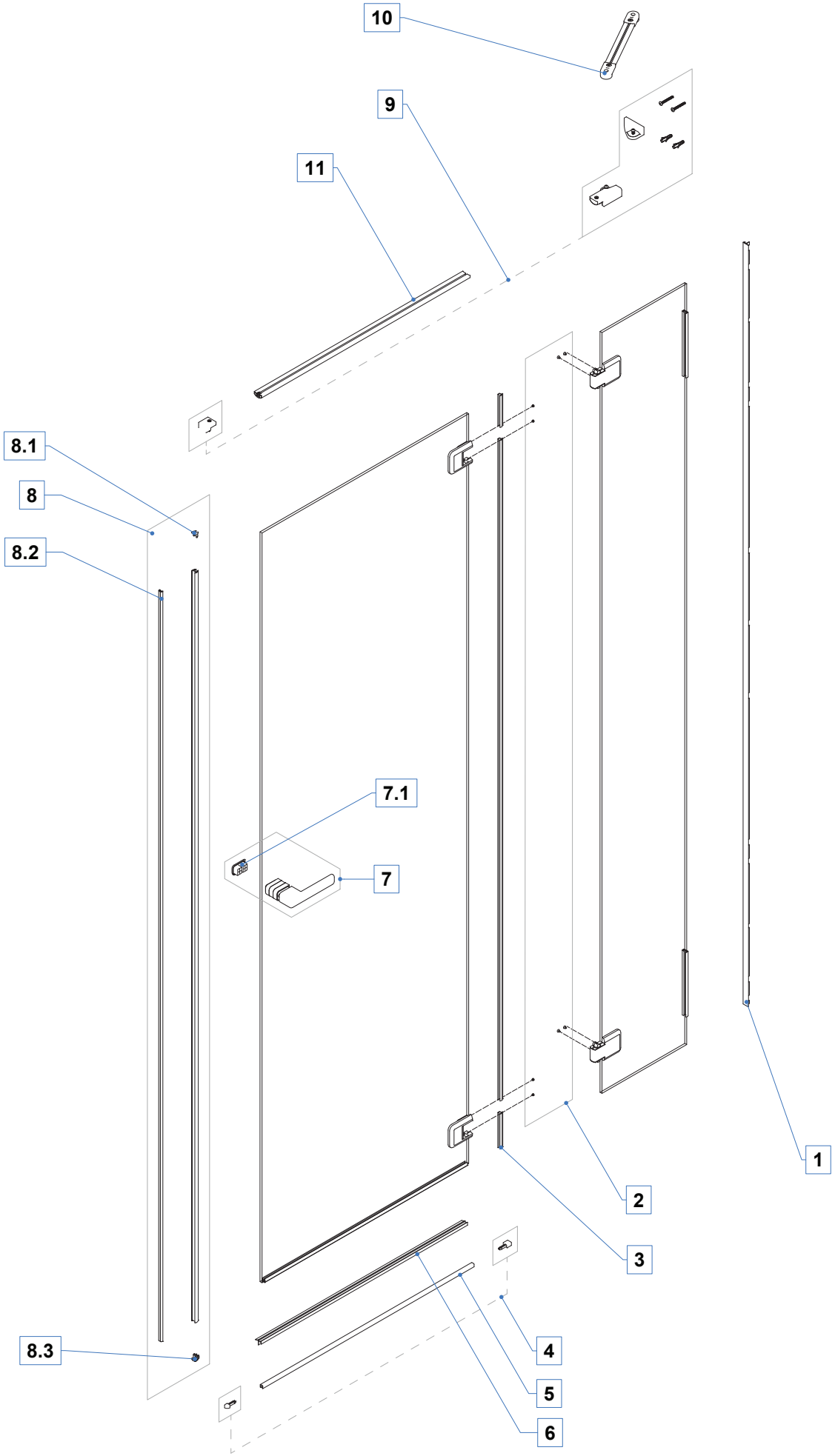

Rev.	Date	Drawn by	Description
-	23.07.2020	KrapfM	erste Freigabe / primo rilascio / first issue

Type:	GU-TW2 *R*	
Title:	EXPL. - PENDELTÜR - FIXTEIL FÜR KOMB. SEITENWAND *RX*	
Drawn by:	KrapfM	**Rev.:**
Drawn on:	23.07.2020	-